Configurazioni Amplificatore Operazionale

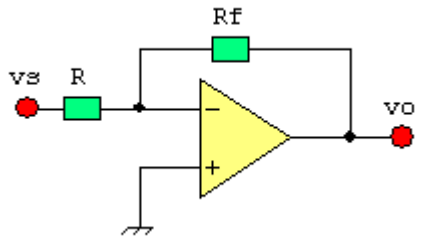

Amplificatore invertente

vo= -(Rf/R)vs

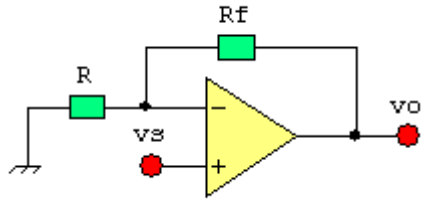

Amplificatore non invertente

vo=(1+Rf/R)vs

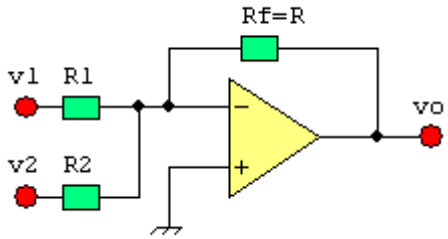

Sommatore invertente

vo= -Rf(v1/R1+v2/R2)

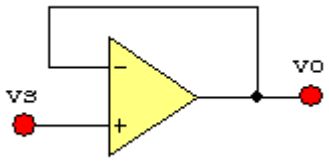

Buffer

vo=vs

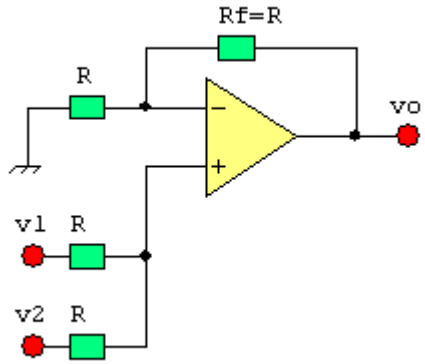

Sommatore non invertente

vo=v1+v2

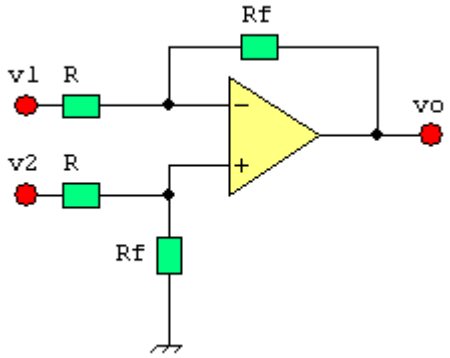

Amplificatore differenziale

vo= Rf/R(v2-v1)